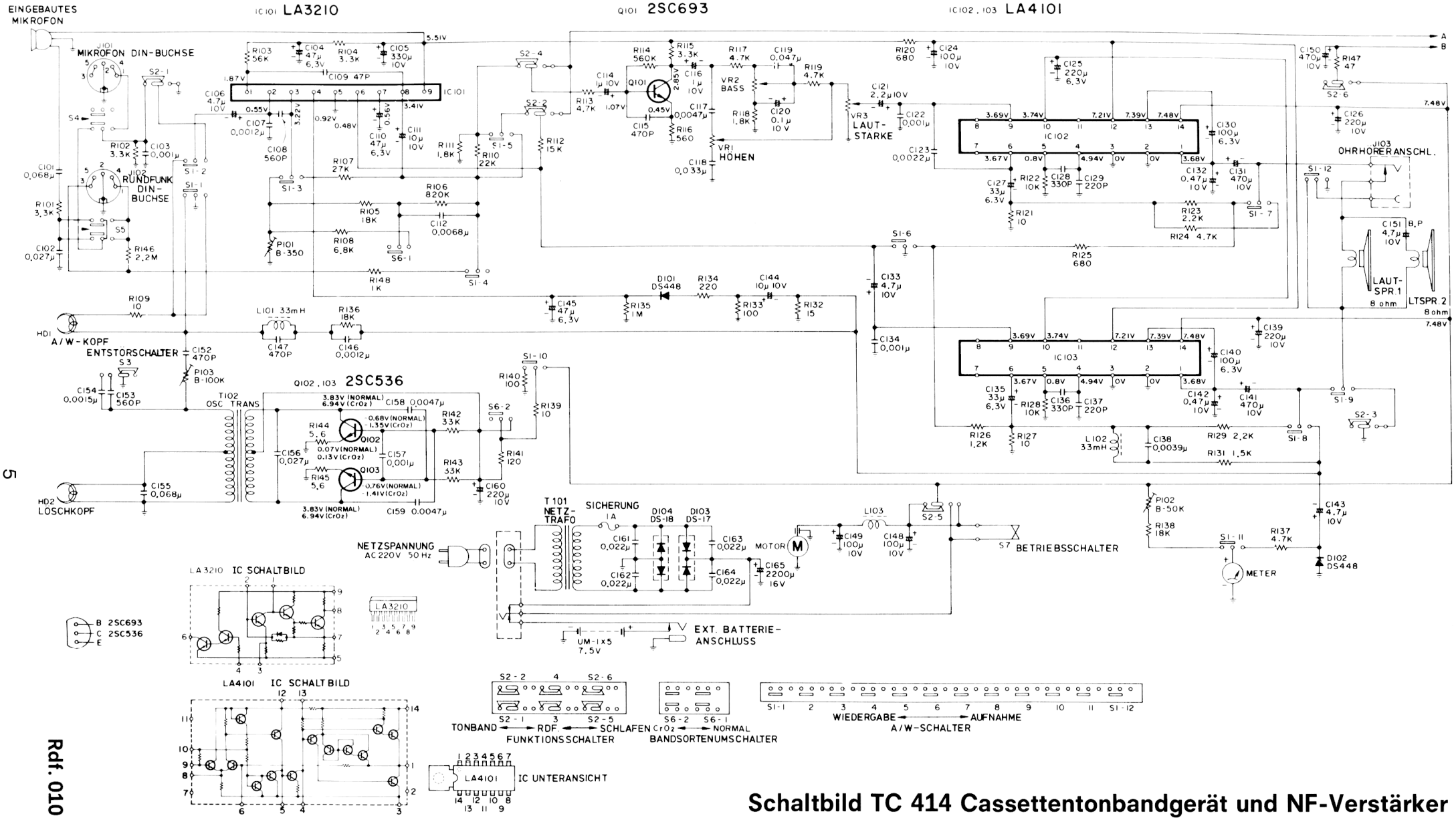

5

Rdf. 010

Schaltbild TC 414 Cassettentonbandgerät und NF-Verstärker

www.radiomuseum.org; upload by Heiko zur Mühlen; download by Alain Busschaert Tue Sep 10 06:23:22 UTC 2024 [3134 x 1784, 275kb, ? DPI]